СРФ15Кх3 с ручным затвором для выгрузки бункера

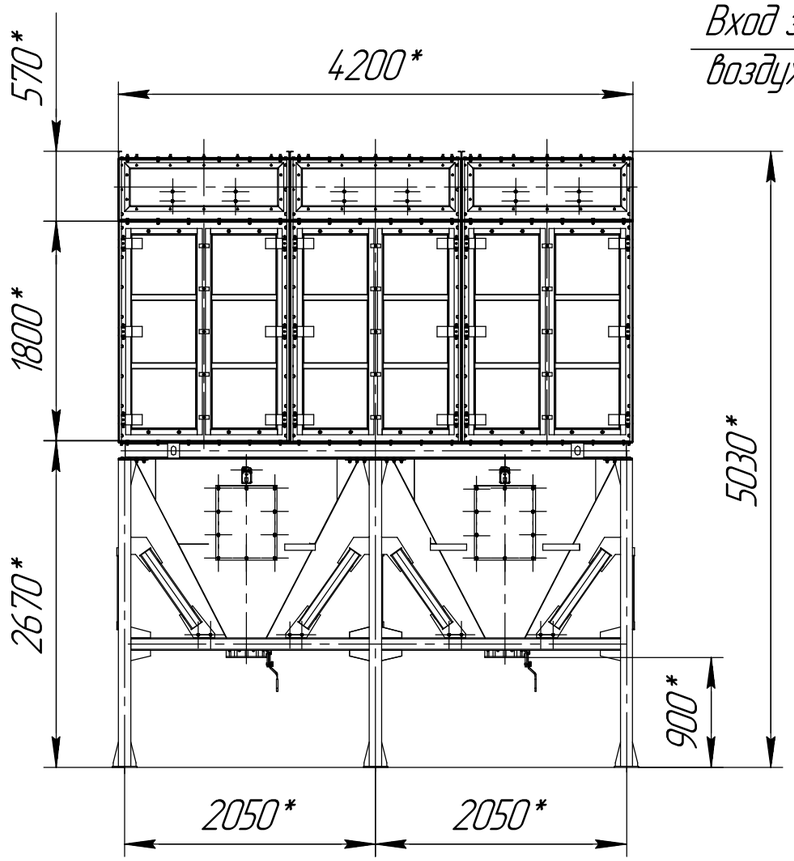

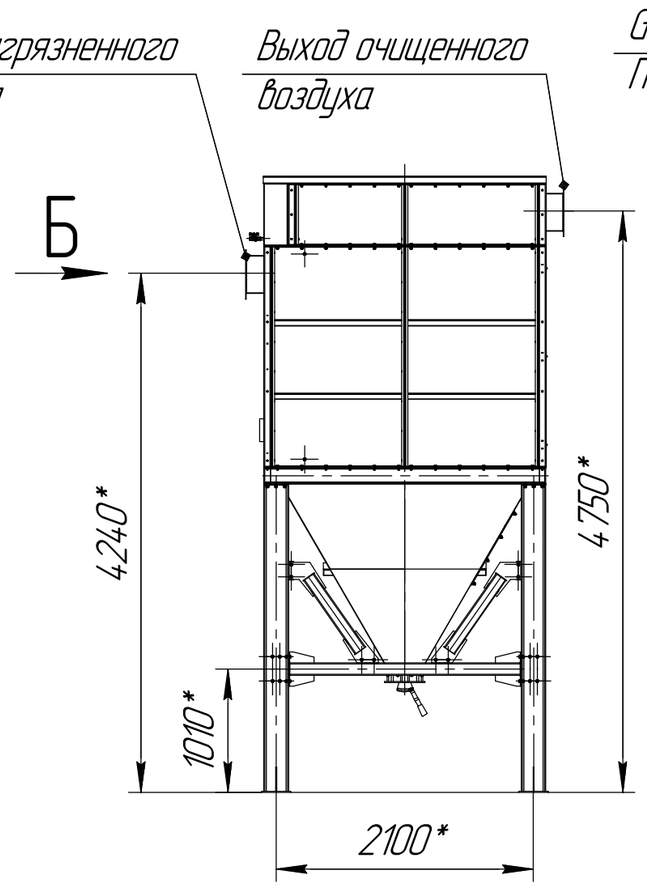

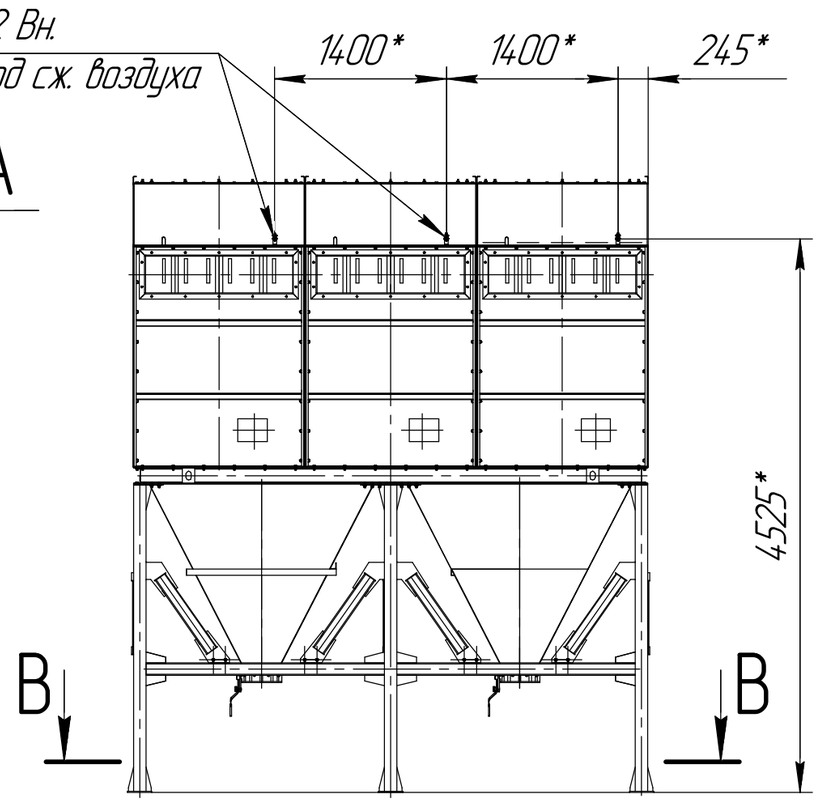

А,Б (1:20)

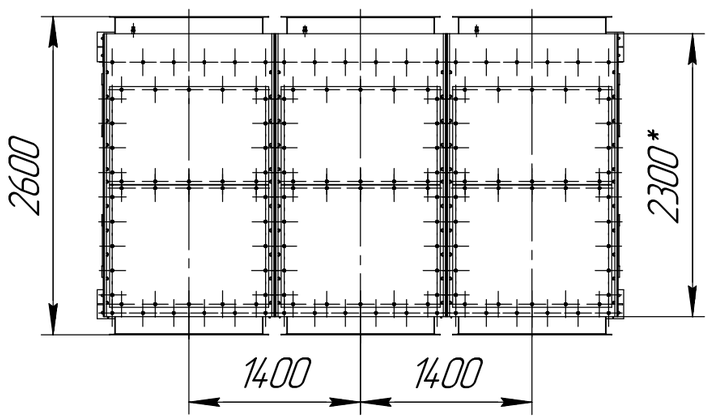

В–В(1:10)
6 мест

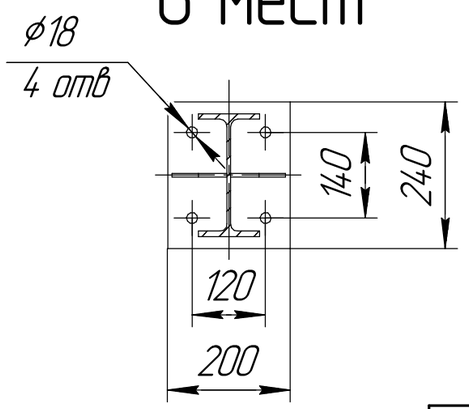

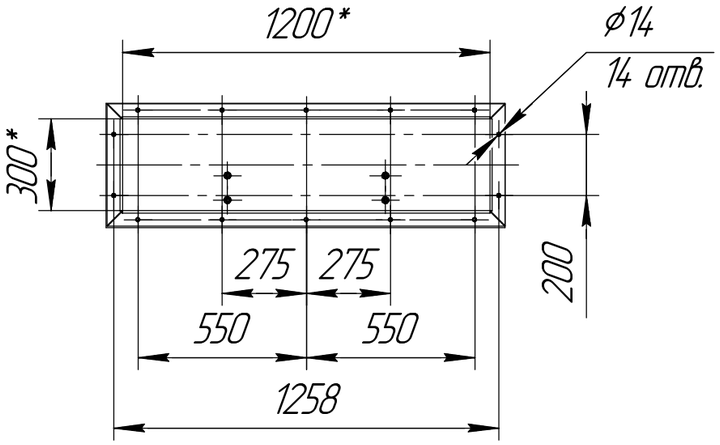

1 *Размер для справок.
2 Масштаб (1:50).

Изм.	Лист	№ докум.	Подп.	Дата	СРФ15Кх3 с ручным затвором для выгрузки бункера	Лист

Копировал Формат А3

Подп. и дата | Инв. № дубл. | Взам. инв. № | Подп. и дата | Инв. № подл.